Հենապատ ճ_3Ա, Հենապատ ճ_3Բ, Հենապատ ճ_3

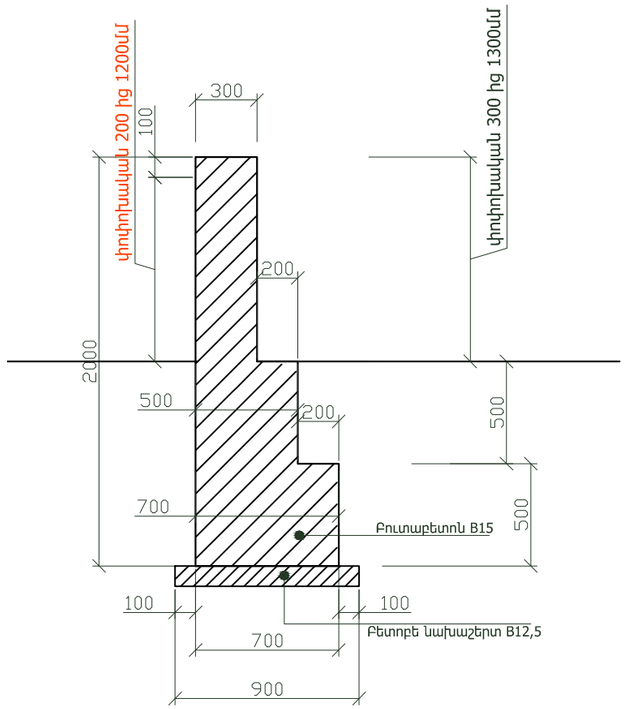

Հենապատ ճ_3Ա Մ1:30

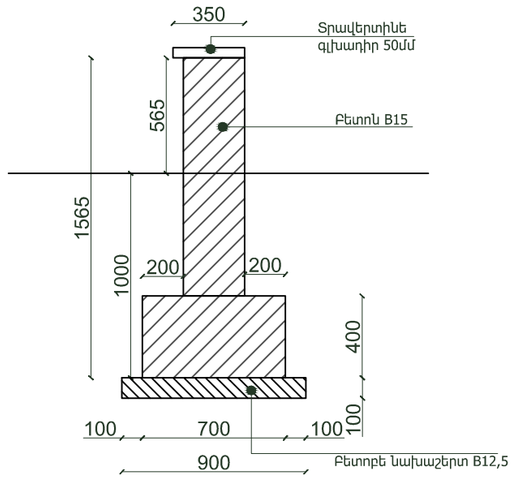

Հենապատ ճ_3Գ Մ1:30

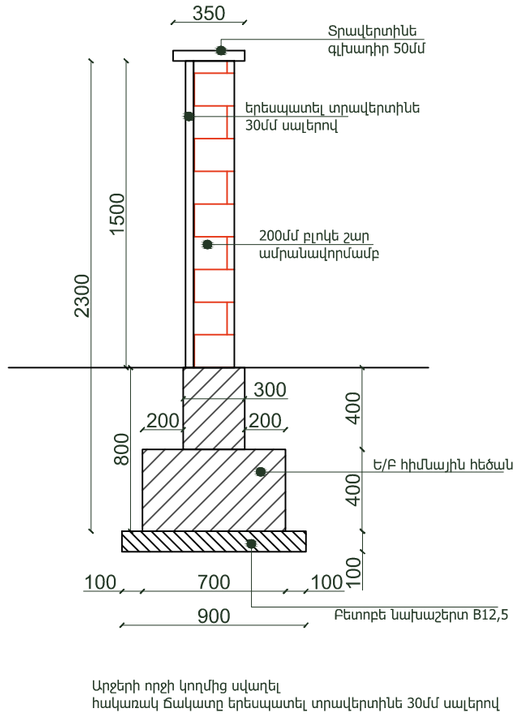

Հենապատ ճ_3Բ Մ1:30

Հենապատ ճ_3Բ
Արջերի որջի կողմից սվաղել
հակառակ ճակատը երեսպատել տրավերտինե 30մմ սալերով

Չափ.մ.	Մաս.թ.	Թերթեր	Փաստ.	Ստորագր.	Ամսաթիվ	Պատվիրատու՝ Երևանի քաղաքապետարան /N ԵՔ-ԲԸՀԱՇՁԲ-16/1			
Ն.Գ.Ճ.		Հ. Հովսեփյան			Երևանի կենդանաբանական այգու Արջերի և գայլերի նոր ազատավանդակի նախագիծ		էտապ	Թերթ	Թերթեր
Ճարտարապետ		Ա. Օբազյան					ճՇ	57	68
Նախագծող		Ն. Սարդարյան			Հենապատ ճ_3Ա, Հենապատ ճ_3Բ, Հենապատ ճ_3Գ		<<Սուֆետ>> ՍՊԸ		